WHITE r2

ricevitore radio per barra
LED monocolore

433,42 MHz

rev00_16/10/2023

Gentile cliente, la ringraziamo per aver acquistato un prodotto Master S.p.A. Prima di procedere all'installazione leggere attentamente questo manuale, sono contenute importanti informazioni riguardanti le modalità d'uso e la sicurezza della installazione. Il dispositivo è stato progettato per il controllo di una barra led monocolore (successivamente indicata con LED) indicata funzionante alla tensione continua di 12/24 Vdc. Ogni altro uso al di fuori dal campo definito da Master S.p.A. è vietato e comporta, così come il mancato rispetto delle istruzioni riportate in questo manuale, l'annullamento della responsabilità e della garanzia Master S.p.A. L'installatore deve formare l'utilizzatore finale all'uso dell'automazione e fornirgli il presente manuale per eventuali successive consultazioni.

CARATTERISTICHE TECNICHE

Alimentazione:	da 12V ⎓ a 24V ⎓	**Carico**:	LED monocolore
Potenza nominale:	300,5W	**Temperatura di esercizio**:	–20°C - +55°C
Potenza massima LED:	300W @ 24V ⎓ / 150W @ 12V ⎓	**Frequenza**:	433.42 MHz
Peso:	40 g	**Codici radio memorizzabili**:	40
Tempo di lavoro:	da 2 a 60min in modalità «spegnimento automatico»	**Portata (stime)**:	100m in campo aperto, 20m all'interno

1 AVVERTENZE

1.1 Avvertenze di SICUREZZA per l'UTENTE

Conservare queste istruzioni per eventuali interventi futuri di manutenzione e smaltimento del prodotto ● Tutte le operazioni di installazione, collegamento, di programmazione e di manutenzione del prodotto devono essere effettuate esclusivamente da un tecnico qualificato e competente, rispettando le leggi, le normative, i regolamenti locali e le istruzioni riportate in questo manuale ● Il cablaggio elettrico deve rispettare le norme CEI in vigore. La realizzazione dell'impianto elettrico definitivo è riservato, secondo le disposizioni del D.M. 37/2008, esclusivamente all'elettricista

1.2 Avvertenze di SICUREZZA per l'INSTALLATORE

Il prodotto è progettato per essere inserito all'interno di scatole di derivazione. Il modulo non prevede alcuna protezione all'acqua e solo una protezione essenziale al contatto con parti solide ● Verificare che la confezione sia integra e non abbia subito danni durante il trasporto ● L'urto violento e l'utilizzo di utensili non adeguati può causare la rottura di parti esterne o interne del dispositivo ● È vietato forare o manomettere in alcun modo il dispositivo. Non modificare o sostituire parti senza l'autorizzazione del costruttore ● Il cavo dell'antenna è sottoposto a tensione di rete. E' vietato e pericoloso manomettere il cavo dell'antenna. Se il cavo dell'antenna è danneggiato sostituire il prodotto ● Nel caso di più apparecchiature radio nello stesso impianto, la distanza fra di loro non deve essere inferiore a 1,5 m ● Non installare il prodotto in prossimità di superfici metalliche ● È vietato installare il modulo in luoghi non adeguatamente protetti ed in prossimità di fonti di calore

1.3 Avvertenze per l'USO

L'apparecchio può essere utilizzato da bambini di età non inferiore a 8 anni e da persone con ridotte capacità fisiche, sensoriali o mentali, o prive di esperienza o della necessaria conoscenza, purché sotto sorveglianza oppure dopo che le stesse abbiano ricevuto istruzioni relative all'uso sicuro dell'apparecchio e alla comprensione dei pericoli ad esso inerenti ● I bambini non devono giocare con l'apparecchio

2 COLLEGAMENTI ELETTRICI

Effettuare i collegamenti in assenza di alimentazione ● Posizionare il prodotto all'interno di una scatola di derivazione ● La sezione dei cavi di collegamento deve essere proporzionata alla lunghezza degli stessi ed all'assorbimento del carico ● **Utilizzare pulsanti di comando a posizioni momentanee (a "uomo presente")**, NON utilizzare deviatori a posizione mantenuta

2.1 ALIMENTAZIONE

Il modulo può essere alimentato da una tensione minima di 12 Vdc ad una massima di 24 Vdc. La tensione di alimentazione deve essere applicata ai morsetti **1 (-)** e **2(+)**. La mancata osservanza della polarità può danneggiare il modulo in modo irreversibile. Sulla linea di alimentazione applica un fusibile dimensionato opportunamente in base al carico applicato al dispositivo.

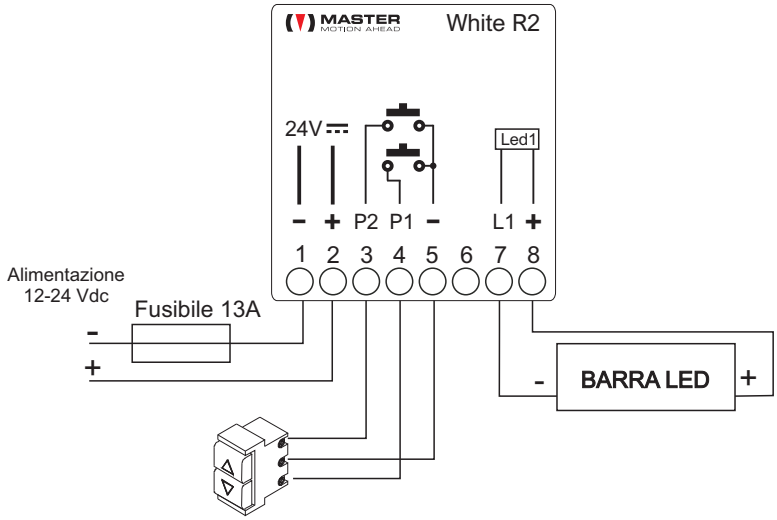

2.2 COLLEGAMENTO DELLA BARRA LED

La barra LED deve essere collegata ai morsetti **7** (negativo) e **8** (positivo). Per ciascun modulo può essere collegato un carico massimo pari a 300W.

2.3 COLLEGAMENTO DEI PULSANTI DI COMANDO (opzionali)

I pulsanti di comando (opzionali) sono a contatto pulito, devono essere collegati ai morsetti 3, 4, 5 e devono essere a posizioni momentanee, non utilizzare deviatori a posizione mantenuta. Più pulsanti di comando possono essere collegati alla centrale attraverso una connessione in parallelo. Per la modalità di funzionamento dei pulsanti consulta la sezione 6 "Comandi via filo" di questo manuale.

2.3.1 Interfacciamento con centrali domotiche

Le uscite di comando della centrale domotica devono essere collegate agli ingressi pulsante del dispositivo sostituendo di fatto i pulsanti di comando manuale. Rispettare le seguenti regole:

a) L'attuatore della centrale domotica deve essere collegato al posto dei pulsanti via filo.
b) L'attuatore della centrale domotica NON DEVE effettuare misure di assorbimento di corrente.
c) Tra le possibili logiche di funzionamento dei pulsanti (vedi sezione 6 "Comandi via filo"), selezionare quella più vicina alle caratteristiche di funzionamento dell'attuatore.
d) Ove possibile, programmare l'attuatore in modo tale da renderlo il più conforme possibile alla logica di funzionamento dei pulsanti selezionata.

Al momento della stampa di questo documento, non sono note particolari problematiche relative alla connessione tra prodotti MASTER e centrali domotiche (qualora si rispettino le regole di cui sopra). Tuttavia MASTER declina ogni responsabilità riguardante la mancata compatibilità (anche parziale) con qualsivoglia centrale domotica. Se la centrale domotica utilizza protocolli KNX o simili, contattare il fornitore della centrale domotica informandolo delle regole sopra riportate.

3 INSTALLAZIONE

1. Alimenta il dispositivo ed attendi qualche secondo

2. Il LED effettua 2 lampeggi (a)

3. Entro 60 secondi premi brevemente **STOP** del telecomando da associare al dispositivo
- LED lampeggia 1 volta : telecomando associato
- LED lampeggia 5 volte : telecomando non ricevuto (b)

(a) Se non vengono effettuati i lampeggi:
- Verifica che il modulo sia correttamente alimentato.
- Verifica che la barra LED sia collegata rispettando la corretta polarità.
- Verifica che la barra LED sia funzionante.
- Effettua un RESET del modulo (vedi sezione 10), poi ripeti la procedura di installazione.

(b) Il modulo non ha ricevuto in tempo utile il comando radio:
- Verifica il funzionamento del telecomando.
- Verifica la carica della batteria del telecomando.
- Prova a ripetere la procedura di installazione con un altro telecomando.

4 MEMORIZZARE - CANCELLARE UN TRASMETTITORE

1. Se acceso, spegni LED

2. Premi **PROG** di un trasmettitore già in memoria finchè LED effettua 2 lampeggi (circa 5 secondi).

3. Entro 15 secondi, premi **STOP** del telecomando da memorizzare/cancellare
- LED lampeggia 1 volta: telecomando associato/cancellato
- LED lampeggia 2 volte: errore (a)

(a) il modulo non ha ricevuto in tempo utile il comando radio, oppure si sta cercando di cancellare l'unico telecomando in memoria associato a LED, oppure la memoria è piena (max 40 codici radio memorizzabili).

5 COMANDI VIA RADIO

Accendi (a)	Telecomando: Premi SU I-GLU: Sposta lo slider in alto e CONFERMA
Spegni	Telecomando: Premi GIU I-GLU: Sposta lo slider in basso e CONFERMA
Accendi con spegnimento automatico (b)	Telecomando: Premi STOP per circa 1 secondo I-GLU: Premi STOP
Regola luminosità	Telecomando ARCO: Premi SX o DX fino a raggiungere il livello desiderato Altri telecomandi: Premi 2 volte STOP e poi subito SU o GIU fino a raggiungere il livello desiderato I-GLU: Sposta lo slider in posizione intermedia e CONFERMA
Memorizza luminosità preferita (c)	Telecomando ARCO: Premi assieme STOP e FOR ME per 5 secondi Altri telecomandi: Premi brevemente 6 volte STOP e poi mantieni premuto GIU per 5 secondi I-GLU: -
Richiama luminosità preferita	Telecomando ARCO: Premi FOR ME Altri telecomandi: Premi brevemente 3 volte STOP e attendi qualche secondo I-GLU: Premi PREFERITO e CONFERMA

(a) Accende il led alla massima luminosità, oppure alla luminosità in memoria (vedi sezione 7 di questo manuale)
(b) Solo se la funzione è attiva (vedi sezione 9 di questo manuale)
(c) Prima di eseguire l'operazione, porta LED alla luminosità che vuoi impostare come “preferita”

Nota:
Con “altri telecomandi” si intendono telecomandi della serie KORT, KUADRO, FLUTE o equivalenti. Altri modelli di telecomando potrebbero non essere in grado di implementare tutte le funzioni elencate oppure implementarle in modo diverso da quanto descritto. Per ulteriori informazioni consulta il manuale del telecomando.

6 COMANDI VIA FILO

Questo modulo prevede due ingressi per comandare LED tramite pulsanti. I pulsanti sono opzionali: per il corretto funzionamento del dispositivo è necessario in ogni caso memorizzare almeno un telecomando per il controllo di LED. Se il dispositivo opera in modo tale da poter ricevere comandi sia da telecomando che da ingressi via filo, l'ultimo comando che viene impartito (sia esso radio oppure via filo) sostituisce il comando in fase di esecuzione.

I pulsanti possono funzionare in 4 diverse logiche di funzionamento:

LOGICA 1: accendi/spegni con 1 contatto
LOGICA 2: accendi/spegni/dimmer con 1 contatto
LOGICA 3: accendi/spegni con 2 contatti
LOGICA 4: accendi/spegni/dimmer con 2 contatti

La fabbrica imposta i pulsanti per lavorare in Logica 1. Per modificare questa impostazione:

Numero lampeggi	Impostazione
1*	Logica 1
2	Logica 2
3	Logica 3
4	Logica 4

**impostazione di fabbrica*

ARCO
1. Se la barra LED è accesa, spegnerla.
2. Premi MENU per circa 5 sec, sul display compare la scritta «rS».
3. Premi 3 volte NEXT, sul display compare «03».
4. Premi STOP. La barra LED segnala l'impostazione corrente (da 1 a 4 lampeggi).
5. Premi NEXT il numero di volte pari all'impostazione desiderata (da 1 a 4).
6. Premi STOP. La barra LED segnala la nuova impostazione (da 1 a 4 lampeggi).

FLUTE, KUADRO, KORT
1. Se la barra LED è accesa, spegnerla.
2. Mantenendo premuto STOP premi anche PROG per circa 1 sec, finché i led del telecomando si accendono.
3. Premi 3 volte GIU.
4. Premi STOP. La barra LED segnala l'impostazione corrente (da 1 a 4 lampeggi).
5. Premi GIU il numero di volte pari all'impostazione desiderata (da 1 a 4).
6. Premi STOP. La barra LED segnala la nuova impostazione (da 1 a 4 lampeggi).

VISIO
1. Se la barra LED è accesa, spegnerla.
2. Premi MENU, sul display compare la scritta «Menu Rx».
3. Premi 2 volte NEXT. Sul display compare «03».
4. Premi STOP. La barra LED segnala l'impostazione corrente (da 1 a 4 lampeggi).
5. Premi UP il numero di volte pari all'impostazione desiderata (da 1 a 4).
6. Premi STOP. La barra LED segnala la nuova impostazione (da 1 a 4 lampeggi).

Logica 1	Premendo TASTO1 si accende/spegne LED Non è possibile modificare la luminosità di LED
Logica 2	Un breve impulso (max 1 secondo) su TASTO1 accende/spegne LED Un lungo impulso (più di 1 secondo) su TASTO1 modifica la luminosità di LED fino al rilascio del pulsante
Logica 3	Premendo TASTO1 si accende LED Premendo TASTO2 si spegne LED Non è possibile modificare la luminosità di LED
Logica 4	Un breve impulso (max 1 secondo) su TASTO1 accende LED Un breve impulso (max 1 secondo) su TASTO2 spegne LED Un lungo impulso (più di 1 secondo) su TASTO1 aumenta la luminosità di LED fino al rilascio del pulsante Un lungo impulso (più di 1 secondo) su TASTO2 diminuisce la luminosità di LED fino al rilascio del pulsante

7 MEMORIA

E' possibile decidere se LED deve accendersi sempre alla massima luminosità (funzionamento "senza memoria") oppure se deve accendersi alla luminosità impostata prima dello spegnimento (funzionamento "con memoria"). La fabbrica imposta il dispositivo per lavorare in modalità "senza memoria".
Per modificare questa impostazione:

Numero lampeggi	Impostazione
1*	Senza memoria
2	Con memoria

**impostazione di fabbrica*

ARCO
1. Se la barra LED è accesa, spegnerla.
2. Premi MENU finchè sul display compare «rS»
3. Premi 2 volte PREV e 1 volta NEXT. Sul display compare «21»
4. Premi STOP. La barra LED segnala l'impostazione attuale (vedi tabella)
5. PREV per selezionare «senza memoria»
   NEXT per selezionare «con memoria»
6. Premi STOP. La barra LED segnala la nuova impostazione (vedi tabella)

FLUTE, KUADRO, KORT
1. Se la barra LED è accesa, spegnerla
2. Mantenendo premuto STOP premi anche PROG finché il LED del telecomando si accende fisso
3. Premi 2 volta SU e 1 volte GIU.
4. Premi STOP. La barra LED segnala l'impostazione attuale (vedi tabella)
5. GIU per selezionare «senza memoria»
   SU per selezionare «con memoria»
6. Premi STOP. La barra LED segnala la nuova impostazione (vedi tabella)

VISIO
1. Se la barra LED è accesa, spegnerla.
2. Premi MENU, sul display compare «Menu Rx»
3. Premi 20 volte NEXT.
   Sul display compare «21».
4. Premi STOP. La barra LED segnala l'impostazione attuale (vedi tabella)
5. GIU per selezionare «senza memoria»
   SU per selezionare «con memoria»
6. Premi STOP. La barra LED segnala la nuova impostazione (vedi tabella)

9 SPEGNIMENTO AUTOMATICO

Se si abilita questa funzione, premendo STOP del telecomando per circa 1 secondo LED si accende e, trascorso il tempo di attività selezionato, si spegne automaticamente. La fabbrica imposta questa funzione a inattiva. Un qualsiasi altro comando ricevuto dal dispositivo disinnesca il processo di spegnimento automatico in corso.

Per modificare questa impostazione:

Numero lampeggi	Spegni dopo circa...
1*	Inattivo
2	2 minuti
3	5 minuti
4	10 minuti
5	30 minuti
6	60 minuti

*impostazione di fabbrica

ARCO

1. Se la barra LED è accesa, spegnerla.
2. Premi MENU per circa 5 sec, sul display compare la scritta «rS».
3. Premi 7 volte NEXT. Sul display compare «07».
4. Premi STOP. La barra LED segnala l'impostazione attuale (vedi tabella)
5. Premi NEXT per impostare il nuovo valore (vedi tabella)
6. Premi STOP. La barra LED segnala la nuova impostazione (vedi tabella)

FLUTE, KUADRO, KORT

1. Se la barra LED è accesa, spegnerla.
2. Mantenendo premuto STOP premi anche PROG per circa 1 sec, finché il LED del telecomando si accende fisso.
3. Premi 7 volte GIU.
4. Premi STOP. La barra LED segnala l'impostazione attuale (vedi tabella)
5. Premi GIU per impostare il nuovo valore (vedi tabella)
6. Premi STOP. La barra LED segnala la nuova impostazione (vedi tabella)

VISIO

1. Se la barra LED è accesa, spegnerla.
2. Premi MENU, sul display compare la scritta «Menu Rx».
3. Premi 6 volte NEXT. Sul display compare «07».
4. Premi STOP. La barra LED segnala l'impostazione attuale (vedi tabella)
5. Premi SU e GIU per impostare il nuovo valore (vedi tabella)
6. Premi STOP. La barra LED segnala la nuova impostazione (vedi tabella)

10 RIPRISTINO DELLE CONDIZIONI DI FABBRICA (reset)

ATTENZIONE: Questa procedura riporta il dispositivo alle condizioni di fabbrica. Tale procedura deve essere effettuata esclusivamente da personale tecnico qualificato. Dopo la procedura, il tecnico deve prontamente provvedere ad effettuare tutte le operazioni di installazione descritte alla sezione 3. PRIMA INSTALLAZIONE.

10.1 UTILIZZANDO IL TRASMETTITORE

ARCO

1. Se la barra LED è accesa, spegnerla.
2. Premi MENU per circa 5 s, sul display compare «rS»
3. Premi 2 volte PREV e 9 volte NEXT, sul display compare «29»
4. Premi STOP. Il display lampeggia, LED effettua 4 lampeggi
5. Premi assieme PREV e NEXT per circa 2 secondi, finché LED segnala che il reset è stato effettuato (1 lampeggio)
6. Installa nuovamente il dispositivo (vedi sezione 3 di questo manuale)

FLUTE, KUADRO, KORT

1. Se la barra LED è accesa, spegnerla.
2. Mantenendo premuto STOP premi anche PROG per circa 1 sec, finché i led si accendono
3. Premi 2 volte SU e 9 volte GIU
4. Premi STOP. I led lampeggiano, LED effettua 4 lampeggi
5. Premi assieme SU e GIU per circa 2 secondi, finché LED segnala che il reset è stato effettuato (1 lampeggio)
6. Installa nuovamente il dispositivo (vedi sezione 3 di questo manuale)

VISIO

1. Se la barra LED è accesa, spegnerla.
2. Premi MENU, sul display compare la scritta «Menu Rx»
3. Premi 28 volte NEXT. Sul display compare «29»
4. Premi STOP. I display lampeggia, LED effettua 4 lampeggi
5. Premi assieme PREV e NEXT per circa 2 secondi, finché LED segnala che il reset è stato effettuato (1 lampeggio)
6. Installa nuovamente il dispositivo (vedi sezione 3 di questo manuale)

10.2 UTILIZZANDO I PULSANTI DI COMANDO

1. Se la barra LED è accesa, spegnerla.
2. Togli alimentazione.
3. Collega come da schema a lato.
4. Alimenta il dispositivo. Dopo circa 30 secondi LED lampeggia 1 volta: reset effettuato!
5. Togli alimentazione.
6. Ripristina i collegamenti (vedi schema alla sezione 2).
7. Installa nuovamente il dispositivo (vedi sezione 3 di questo manuale).

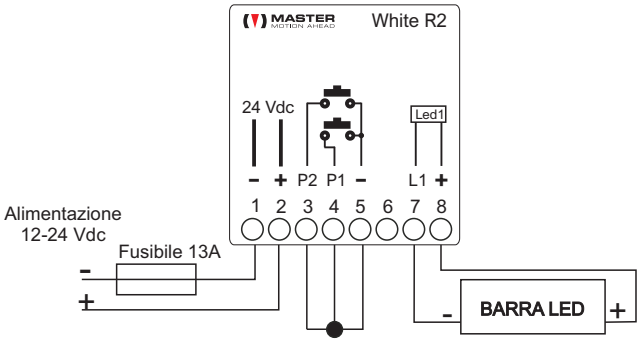

Rispettiamo l'ambiente

Al termine del ciclo di vita del prodotto smaltisci i materiali negli appositi contenitori, secondo le norme vigenti sul territorio. Questo prodotto potrebbe contenere sostanze inquinanti per l'ambiente e pericolose per la salute. E' severamente vietato e pericoloso smaltire il prodotto gettandolo nei rifiuti domestici.

Note sui sistemi radio

E' consigliabile non utilizzare sistemi radio in ambienti con forti interferenze (ad esempio in vicinanza di stazioni di polizia, porti, aeroporti, banche, etc). E' comunque opportuno un sopralluogo tecnico prima di installare un qualsiasi sistema radio al fine di individuare possibili fonti di interferenza. I sistemi radio possono essere utilizzati laddove eventuali disturbi o malfunzionamenti del trasmettitore o del ricevitore non presentino fattore di rischio, o se tale fattore è annullato da opportuni sistemi di sicurezza. La presenza di dispositivi radio operanti alla stessa frequenza di trasmissione (433,42 MHz) possono interferire con il ricevitore radio del dispositivo stesso riducendone la portata su tutto il sistema radio e limitando di conseguenza la funzionalità dell'impianto.

MASTER S.p.A. via Sandro Pertini 3, 303030 Martellago (VE)

All rights reserved. Tutti i prodotti e le specifiche tecniche citati in questo documento sono soggetti a variazioni senza preavviso. Il costruttore non può essere considerato responsabile per eventuali danni derivanti da usi impropri, erronei o irragionevoli. Con la presente MASTER SpA dichiara che questo dispositivo è conforme ai requisiti essenziali ed alle altre disposizioni pertinenti stabilite dalla direttive. La dichiarazione di conformità può essere richiesta al seguente indirizzo mail: info@mastermotion.eu

CE

WHITE r2

radio receiver for
single color LED bar

433,42 MHz

rev00_16/10/2023

Dear customer, thank you for purchasing a Master S.p.A. product. Before proceeding with the installation, read this manual carefully, it contains important information regarding the methods of use and the safety of the installation. The device was designed for the control of a single-color LED bar (hereinafter referred to as LED) indicated as operating at 12/24 Vdc direct voltage. Any other use outside the field defined by Master S.p.A. is prohibited and entails, as does failure to comply with the instructions in this manual, the cancellation of Master S.p.A.'s liability and warranty. The installer must train the end user in the use of the automation and provide him with this manual for any subsequent consultation.

TECHNICAL SPECIFICATIONS

Power supply:	from 12V⎓ to 24V⎓	**Load**:	single color LED
Rated power:	300,5W	**Working temperature**:	–20°C - +55°C
Max power –LED– :	300W @ 24V⎓ / 150W @ 12V⎓	**Frequency**:	433.42 MHz
Weight:	40 g	**Memorizable radio code**:	40
Working time:	from 2 to 60min in «automatic shutdown» mode	**Range (estimates)**:	100m outdoor, 20m indoor

1 WARNINGS

1.1 SAFETY warnings for USER

Keep these instructions for future maintenance work and disposal of the product ● All the product installation, connection, programming and maintenance operations must be carried out only by a qualified and skilled technician, who must comply with laws, provisions, local regulations and the instructions given on this manual ● The electrical wiring must comply with current IEC standards

1.2 SAFETY warnings for INSTALLER

The product is designed to be inserted inside of junction boxes. The module does not provide any protection against water and only essential protection for contact with solids ● Check that the package is intact and has not suffered damages in transit ● A heavy knock and the use of unsuitable tools can cause damage ● Do not pierce or tamper with the box in any way. Do not modify or replace parts without the manufacturer's permission ● The antenna cable carries line voltage. Do not cut the antenna cable as this would be dangerous. If the antenna cable is damaged, replace the product ● If there are several radio appliances in the same system, they must not be less than 1,5 m apart ● It is forbidden to install the module in areas not adequately protected, near sources of heat and near metal surface ● For your safety, do not work near the winding roller while the motor is powered ● It is forbidden to install the module in places that are not adequately protected and near heat sources

1.3 Warnings for USE

The product is not intended for use of persons (including children) with reduced physical, sensory or mental capabilities, or lack of experience and knowledge, unless they are supervised or given instructions on how to use the product by a person responsible for their safety ● Do not allow children to play with the appliance or with the fixed control devices. Furthermore, keep the portable control devices (remote controls) out of reach of children

2 ELECTRICAL CONNECTIONS

Make connections with power supply disconnected ● Place the product inside a junction box ● The section of the connecting cables must be proportionate to their length and to the absorption of the load, and in any case not less than 1,5 mm ● **Use momentary (hold-to-run) control buttons.** Do NOT use stay-put switches

2.1 POWER SUPPLY

The module can be powered from a minimum voltage of 12 Vdc to a maximum of 24 Vdc. The supply voltage must be applied to terminals 1 (-) and 2 (+). Failure to observe polarity can damage the module irreversibly. On the power supply line, apply a fuse sized appropriately based on the load applied to the device.

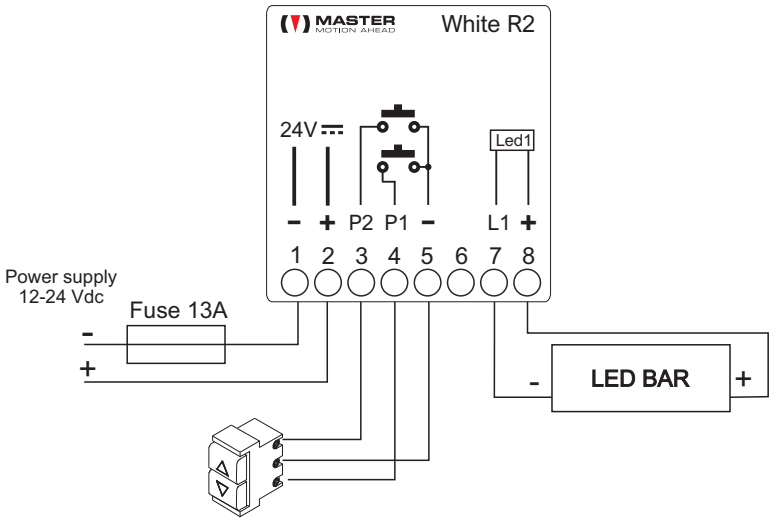

2.2 CONNECTING THE MOTOR

The LED bar must be connected to terminals 7 (negative) and 8 (positive). A maximum load of 300W can be connected to each module.

2.3 CONNECTING THE COMMAND BUTTONS (optional)

The control buttons (optional) are dry contact, must be connected to terminals 3, 4, 5 and must be in momentary positions, do not use maintained position switches. Multiple control buttons can be connected to the control panel via a parallel connection. For the operating mode of the buttons, consult section 6 "Wired controls" of this manual.

2.3.1 Interfacing with Home Automation Control Unit

The command outputs of the Home Automation Control Unit (following H.A.C.U.) must be connected to the button inputs of the device, effectively replacing the manual command buttons. Respect the following rules:
a) The H.A.C.U. actuator must be wired instead of the buttons.
b) The H.A.C.U. actuator MUST NOT measure current absorption.
c) Among the possible operating logics of the buttons (see section 6 "Wired controls"), select the one closest to the operating characteristics of the actuator.
d) Where possible, program the actuator so that it conforms as closely as possible to the selected button operating logic.

At the time of printing of this document, there are no known particular problems relating to the connection between MASTER products and home automation control units (provided the above rules are respected). However MASTER declines all responsibility regarding the non-compatibility (even partial) with any home automation control unit. If the home automation control unit uses KNX or similar protocols, contact the supplier of the home automation control unit informing him of the above rules.

3 INSTALLATION

1. Power the device and wait a few seconds

2. The LED flashes 2 times (a)

3. Within 60 seconds, briefly press STOP on the remote control to be paired with the device
- LED flashes 1 time: remote control paired
- LED flashes 5 times: remote control not received (b)

(a) If the flashes do not occur:
- Check that the module is correctly powered.
- Check that the LED bar is connected respecting the correct polarity.
- Check that the LED bar is working.
- Carry out a RESET of the module (see section 10), then repeat the installation procedure.

(b) The module did not receive the radio command in time:
- Check the operation of the remote control.
- Check the battery charge of the remote control.
- Try repeating the installation procedure with another remote control.

4 HOW TO MEMORIZE/DELETE A RADIO DEVICE

1. If on, turn off LED

2. Press **PROG** of a transmitter already memorized until the LED performs 2 flashes (about 5 seconds).

3. Within 15 seconds press **STOP** of the remote control to memorize/delete
- LED flashes 1 time: remote control paired/deleted
- LED flashes 2 times: error (a)

(a) the module did not receive the radio command in time, or you are trying to delete the only remote control in memory associated with LEDs, or the memory is full (max 40 radio codes that can be stored).

5 RADIO CONTROLS

Light on (a)	Remote control: Press UP I-GLU: Move the slider up and CONFIRM
Shutdown	Remote control: Press DOWN I-GLU: Move the slider down and CONFIRM
Light on with automatic shutdown (b)	Remote control: Press STOP for about 1 second I-GLU: Press STOP
Adjust brightness	ARCO: Press SX o DX until you reach the desired level Other remote controls: Press STOP twice and then immediately UP or DOWN until you reach the desired level I-GLU: Move the slider to the intermediate position and CONFIRM
Store favorite brightness (c)	ARCO: Press STOP and FOR ME together for 5 seconds Other remote controls: Briefly press STOP 6 times and then hold DOWN for 5 seconds I-GLU: -
Recall favorite brightness	ARCO: Press FOR ME Other remote controls: Briefly press STOP 3 times and wait a few seconds I-GLU: Press FAVORITE and CONFIRM

(a) Turns the LED on at maximum brightness, or at the brightness in memory (see section 7 of this manual)
(b) Only if the function is active (see section 9 of this manual)
(c) Before carrying out the operation, bring the LED to the brightness you want to set as "preferred»

Note:
“Other remote controls” means remote controls from the KORT, KUADRO, FLUTE series or equivalent. Other remote control models may not be able to implement all the functions listed or implement them in a different way than described. For further information, consult the remote control manual.

6 WIRED CONTROLS

This module has two inputs to control LEDs via buttons. The buttons are optional: for the correct functioning of the device it is necessary in any case to memorize at least one remote control to control the LEDs. If the device operates in such a way that it can receive commands both from the remote control and from wired inputs, the last command given (whether radio or wired) replaces the command being executed.

The buttons can work in 4 different operating logics:
LOGIC 1: turn on/off with 1 contact
LOGIC 2: turn on/off/dimmer with 1 contact
LOGIC 3: turn on/off with 2 contacts
LOGIC 4: turn on/off/dimmer with 2 contacts

The factory sets the buttons to work in Logic 1. To modify this parameter:

N° of flash	Setting
1*	Logic 1
2	Logic 2
3	Logic 3
4	Logic 4

**factory setting*

ARCO
1. If the LED bar is on, turn it off
2. Press MENU for about 5 sec, until «rS» appears on display
3. Press 3 times NEXT. «03» appears on display
4. Press STOP. LED bar signals the current value (1 to 4 flashes)
5. Press NEXT the number of times equal to the desired setting (1 to 4)
6. Press STOP. LED bar signals the new value (1 to 4 flashes)

FLUTE, KUADRO, KORT
1. If the LED bar is on, turn it off
2. Holding down STOP, press PROG for about 1 sec, until LEDs light
3. Press 3 times DOWN.
4. Press STOP. LED bar signals the current value (1 to 4 flashes)
5. Press DOWN the number of times equal to the desired setting (1 to 4)
6. Press STOP. LED bar signals the new value (1 to 4 flashes)

VISIO
1. If the LED bar is on, turn it off
2. Press MENU, «Menu rx» appears on display
3. Press 2 times NEXT. «03» appears on display
4. Press STOP. LED bar signals the current value (1 to 4 flashes)
5. Press UP the number of times equal to the desired setting (1 to 4)
6. Press STOP. LED bar signals the new value (1 to 4 flashes)

Logic 1	Pressing BUTTON1 (P1) turns the LED on/off It is not possible to change the brightness of LED
Logic 2	A short pulse (max 1 second) on BUTTON1 (P1) turns LED on/off A long pulse (more than 1 second) on BUTTON1 changes the LED brightness until the button is released
Logic 3	Pressing BUTTON1 (P1) turns LED on Pressing BUTTON2 (P2) turns LED off It is not possible to change the brightness of LED
Logic 4	A short pulse (max 1 second) on BUTTON1 (P1)turns LED on A short pulse (max 1 second) on BUTTON2 (P2) turns LED off A long pulse (more than 1 second) on BUTTON1 (P1) increases the LED brightness until the button is released A long pulse (more than 1 second) on BUTTON2 (P2) decreases the LED brightness until the button is released

7 MEMORY FUNCTION

It is possible to decide whether the LED must always come on at maximum brightness ("without memory" operation) or whether it must come on at the brightness set before switching off ("with memory" operation). The factory sets the device to work in “without memory” mode.
To change this setting:

N° of flash	Setting
1*	Without memory
2	With memory

**factory setting*

ARCO
1. If the LED bar is on, turn it off
2. Press MENU for about 5 sec, until «rS» appears
3. Press 2 times PREV and 1 time NEXT. «21» appears on display
4. Press STOP. LED bar signals the current value (see table)
5. Press PREV to select «without memory»
   Press NEXT to select «with memory»
6. Press STOP. LED bar signals the new value (see table)

FLUTE, KUADRO, KORT
1. If the LED bar is on, turn it off
2. Holding down STOP, press PROG for about 1 sec, until LEDs light
3. Press 2 times UP and 1 time DOWN.
4. Press STOP. LED bar signals the current value (see table)
5. Press DOWN to select «without memory»
   Press UP to select «with memory»
6. Press STOP. LED bar signals the new value (see table)

VISIO
1. If the LED bar is on, turn it off
2. Press MENU, «Menu rx» appears on display
3. Press 20 times NEXT. «21» appears on display
4. Press STOP. LED bar signals the current value (see table)
5. Press DOWN to select «without memory»
   Press UP to select «with memory»
6. Press STOP. LED bar signals the new value (see table)

9 AUTOMATIC SHUTDOWN

If you enable this function, by pressing STOP on the remote control for approximately 1 second, the LED turns on and, after the selected activity time, it turns off automatically. The factory sets this function to inactive. Any other command received by the device deactivates the ongoing automatic shutdown process.To change this setting:

N° of flashes	Turn off after...
1*	Inactive
2	2 minutes
3	5 minutes
4	10 minutes
5	30 minutes
6	60 minutes

**factory setting*

ARCO

1. If the LED bar is on, turn it off
2. Press MENU for about 5 sec, until «rS» appears on display
3. Press 7 times NEXT. «07» appears on display
4. Press STOP. LED bar signals the current value (1 to 6 flashes)
5. Press NEXT the number of times equal to the desired setting (1 to 6)
6. Press STOP. LED bar signals the new value (1 to 6 flashes)

FLUTE, KUADRO, KORT

1. If the LED bar is on, turn it off
2. Holding down STOP, press PROG for about 1 sec, until LEDs light
3. Press 7 times DOWN.
4. Press STOP. LED bar signals the current value (1 to 6 flashes)
5. Press DOWN the number of times equal to the desired setting (1 to 6)
6. Press STOP. LED bar signals the new value (1 to 6 flashes)

VISIO

1. If the LED bar is on, turn it off
2. Press MENU, «Menu rx» appears on display
3. Press 6 times NEXT. «07» appears on display
4. Press STOP. LED bar signals the current value (1 to 6 flashes)
5. Press UP the number of times equal to the desired setting (1 to 6)
6. Press STOP. LED bar signals the new value (1 to 6 flashes)

10 RESET

WARNING! This procedure restores the module to factory settings and must only be carried out by qualified technical staff. Having carried out the reset procedure, the qualified technician must promptly carry out all the installation operations described at section 03. FIRST INSTALLATION

10.1 USING A TRANSMITTER

ARCO

1. If the LED bar is on, turn it off
2. Press MENU for about 5 sec, until «rS» appears on display
3. Press 2 time PREV / 9 times NEXT. «29» appears on display
4. Press STOP. The display flashes, the LED bar emits 4 flashes.
5. Press together PREV and NEXT for about 2 seconds until the LED bar indicates that the reset has been performed (1 flash).
6. Reinstall the module (see section 3).

FLUTE, KUADRO, KORT

1. If the LED bar is on, turn it off
2. Holding down STOP, press PROG for about 1 sec, until LED of the transmitter remains lit.
3. Press 2 time UP / 9 times DOWN.
4. Press STOP. The led flashes, the LED bar emits 4 flashes.
5. Press together UP and DOWN for about 2 seconds until the LED bar indicates that the reset has been performed (1 flash).
6. Reinstall the module (see section 3).

VISIO

1. If the LED bar is on, turn it off
2. Press MENU, «Menu rx» appears on display
3. Press 28 times NEXT. «29» appears on display
4. Press STOP. The display flashes, the LED bar emits 4 flashes.
5. Press together PREV and NEXT for about 2 seconds until the LED bar indicates that the reset has been performed (1 flash).
6. Reinstall the module (see section 3).

10.2 USING COMMAND BUTTONS

1. Remove power supply
2. Connect as in figure
3. Give power supply to the module. Wait 30 s until the LED bar emits 1 short flash
4. Remove power supply
5. Restore the connections (see section 2. ELECTRICAL CONNECTION)
6. Reinstall the module following the procedure described in section 3. INSTALLATION

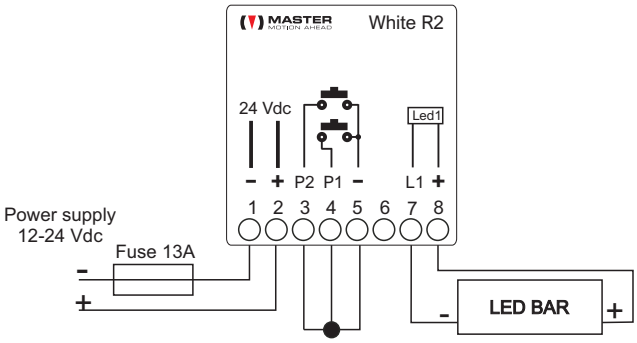

Disposal

At the end of the product life cycle, dispose of the device in compliance with local regulations. This product could contain substances that are harmful to human health and the environment: do not dispose of the product in domestic waste.

Notes on radio systems

Do not use radio systems in places with strong interference (for example, near police stations, airports, banks, hospitals). It is in any case advisable to carry out a technical inspection prior to installing any radio system in order to identify possible sources of interference. Radio systems can be used where any disturbances or malfunction of the transmitter or receiver do not constitute a risk factor, or if such factor is eliminated using appropriate safety systems. The presence of radio devices working at the same transmission frequency (433.42 MHz) may interfere with the radio receiver and reduce the range of the system, limiting functionality.

MASTER S.p.A. via Sandro Pertini 3, 303030 Martellago (VE)

All rights reserved. All products and technical specifications mentioned in this document are subject to change without notice. The manufacturer cannot be held responsible for any damage resulting from improper, incorrect or unreasonable use. MASTER SpA hereby declares that this device complies with the essential requirements and other pertinent provisions established by the directives. The declaration of conformity can be requested at the following email address: info@mastermotion.eu